SCHEDA TECNICA

VICI VISION
a division of VICI & C.

# FLOW
# X5 FLOW EVO

## MACCHINA AUTOMATICA PER IL CONTROLLO DIMENSIONALE DI MONCONI PER IMPIANTI DENTALI

**Controllo al 100% di monconi per impianti dentali e di componenti simmetrici e asimmetrici con diametro di presa fino a 3,5 mm e lunghezza fino a 100 mm.**




**X5 FLOW EVO** è in grado di effettuare il controllo completo da 2 a 4 monconi al minuto, il tutto in uno spazio estremamente compatto, con un ingombro poco maggiore di 1 m². Una soluzione brevettata, compatta ed efficiente, pensata per garantire la massima qualità e produttività nel controllo di microcomponenti medicali.

Su richiesta, la macchina può essere configurata per gestire dimensioni diverse, **in base alle esigenze specifiche del cliente**.

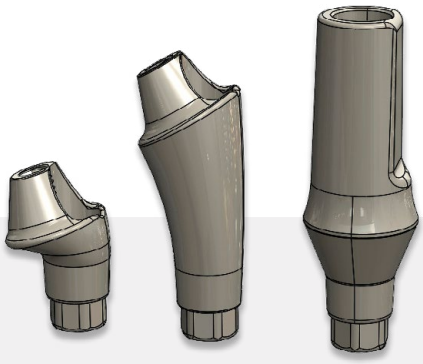

# UNA SOLUZIONE BREVETTATA, COMPATTA ED EFFICIENTE, PENSATA PER GARANTIRE LA MASSIMA QUALITÀ E PRODUTTIVITÀ NEL CONTROLLO DI MICROCOMPONENTI MEDICALI

Grazie ad un **sistema di presa flottante** ed autocentrante installato su un manipolatore dedicato, X5 FLOW EVO garantisce un processo di pick&place completamente automatico e affidabile, ideale per pezzi di piccole dimensioni e particolarmente delicati.

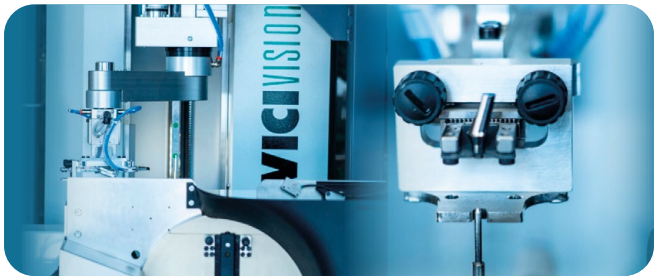


Al cuore della macchina si trova il **sistema ottico di misura VICIVISION X5**, che esegue controlli dimensionali e geometrici ad alta precisione, senza contatto, preservando l'integrità del pezzo durante l'intero ciclo di misura.

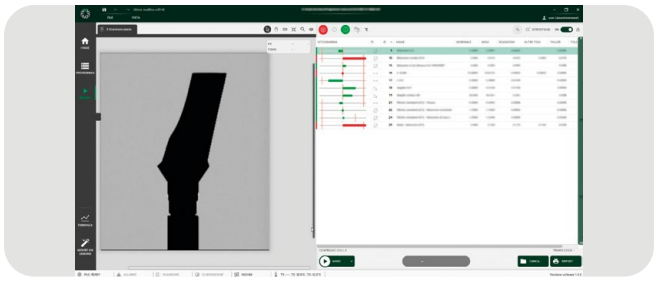

L'alimentazione dei componenti è gestita da un **innovativo sistema automatico brevettato SCV MAUNOA**, capace di singolarizzare componenti dalle forme più disparate come impianti dentali, monconi per impianti dentali, viti di guarigione, semplici viti implantari.



| Pezzo massimo misurabile | Accuratezza [1] Ø - L | Ripetibilità [2] Ø - L | Misure L x P x A mm | Alimentazione | | |
|---|---|---|---|---|---|---|
| | | | | Voltaggio | Frequenza | Corrente nominale |
| Ø presa ≤ 3,5 mm<br>L 100 mm | (1,5 + D[mm]/100) µm<br>(4 + L[mm]/100) µm | 0,4 µm / 3 µm | 1400x830x2208 mm | 230 V | 50/60 Hz | 6 A |

[1] Errore massimo ammissibile secondo EN ISO 10360-7 applicato specificamente alle macchine di misura ottica per alberi, relativo a manufatti certificati da laboratorio accreditato EN ISO 17025 (più incertezza dei master di calibrazione U(d): 0,5 µm e U(l): 1 µm), in acciaio, superfici rettificate e forma standard. Condizioni ambientali 20+/-0,5 °C, gradiente termico max 0,5 K/h. Incertezza stimata considerando un range di copertura K=2 corrispondente ad un livello di confidenza di circa il 95%. [2] Ripetibilità calcolata su 10 ripetizioni su superfici rettificate.

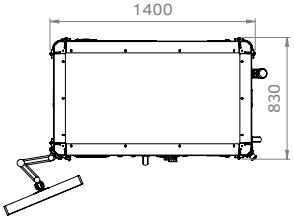


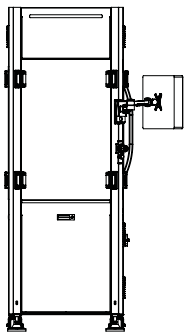

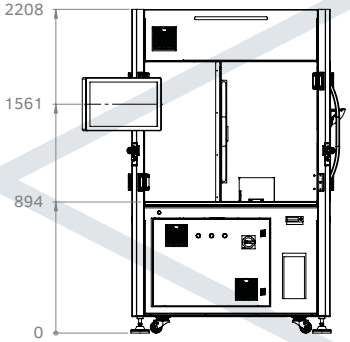


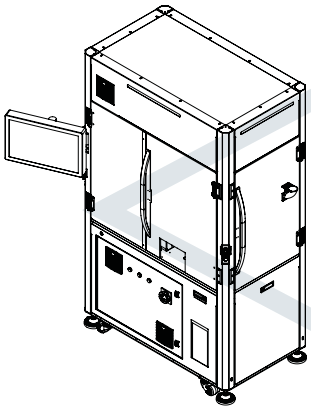

VICIVISION
a division of VICI & C.

**VICI & C. S.p.A.**
Via J. Gutenberg, 5
47822 Santarcangelo di Romagna (RN) - Italia
T. +39 0541-350411
sales@vici.it - vicivision.com